PRZEKRÓJ A-A
skala 1:50

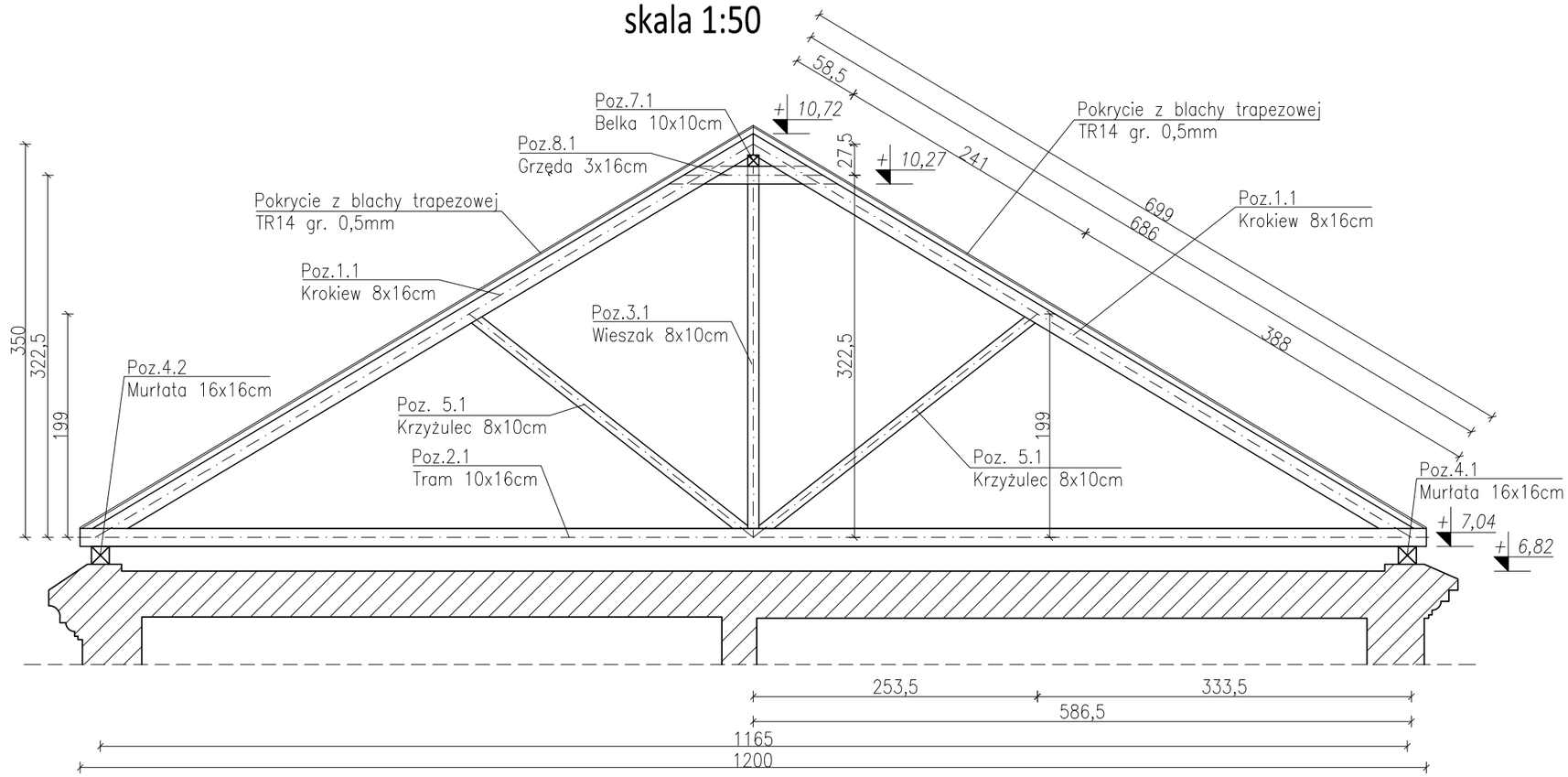

PRZEKRÓJ B-B
skala 1:50

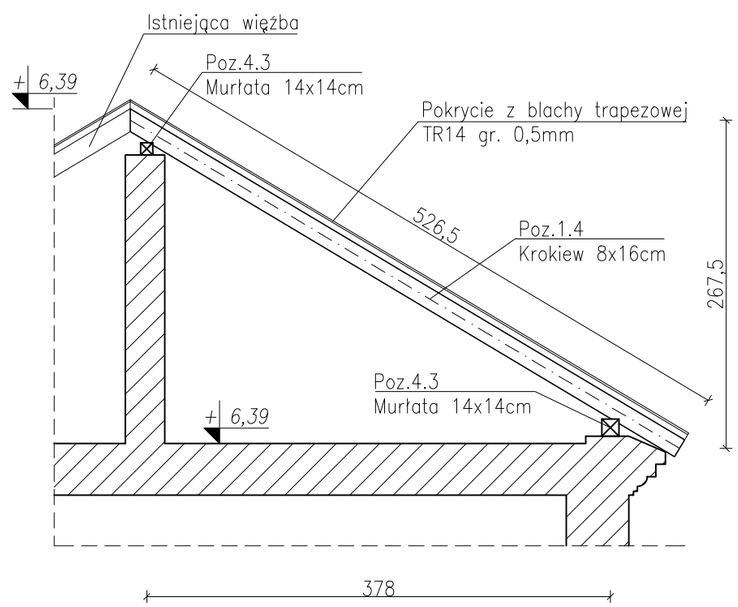

PARK DUCHACKI

UWAGI:

1. Wszystkie wymiary i wielkości zweryfikować na budowie.
2. Wszystkie zmiany uzgodnić z Projektantem.
3. Wszelkie prace winny zostać wykonane zgodnie z zasadami sztuki budowlanej, obecną wiedzą oraz warunkami kontraktu.
4. Wszystkie elementy drewniane zabezpieczyć impregnatem
5. Przed wykonaniem konstrukcji wszystkie wymiary należy zweryfikować z rzeczywistym układem istniejących elementów.
6. Wymiary sprawdzić przed wykonaniem i montażem konstrukcji
7. Pokrycie więźby dachowej wykonać z blachy trapezowej TR14 gr. 0,5mm montowanej do łat dachowych o wymiarach 6cm x 5cm
8. Wykaz elementów podano na rysunku KE-01

DREWNO C24

INWESTYCJA:

EKSPERTYZA TECHNICZNA OKREŚLAJĄCA NIEPRAWIDŁOWOŚCI STANU TECHNICZNEGO BUDYNKU STAREGO DWORU Z WOZOWNIĄ POŁOŻONEGO NA DZ. NR 814, 815, 712/3 OBRĘB 49 PODGÓRZE W KRAKOWIE, POWSTAŁE W NASTĘPSTWIE POŻARU I AKCJI GAŚNICZEJ - W ZAKRESIE ELEMENTÓW KONSTRUKCYJNYCH, ZE SZCZEGÓLNYM UWZGLĘDNIENIEM KONSTRUKCJI WIĘŹBY DACHOWEJ, USTALAJĄCA ZAKRES WYKONANIA ROBÓT ZABEZPIECZAJĄCYCH ELIMINUJĄCYCH STAN ZAGROŻENIA POWSTAŁY W WYNIKU POŻARU

INWESTOR:

ZARZĄD ZIELENI MIEJSKIEJ W KRAKOWIE, UL. REYMONTA 20, 30-059 KRAKÓW

BIURO PROJEKTÓW:
KB - PROJEKTY KONSTRUKCYJNE Spółka z o.o.
ul. Łokietka 8C/70 30-010 Kraków
tel: +48 12 4310449
e-mail: wieslaw.bereza@oepk.pl

AUTORZY OPRACOWANIA:
dr inż. Wiesław Bereza
upr nr ewid. 146/2001

TYTUŁ RYSUNKU:

PRZEKROJE PRZEZ WIĘŹBĘ - ZABEZPIECZENIE PO POŻARZE

BRANŻA	FAZA			
KONSTRUKCJA	EKSPERTYZA STANU TECHNICZNEGO			
DATA	SKALA	OPRAC.	REWIZJA	NR RYS.
04.2023	1:50	WJ	-	KE-02

Przedmiotowy projekt jest chroniony prawem autorskim zgodnie z ustawą z dnia 4 luty 1994 roku. Powielanie, zwielekrotnienie egzemplarzy, odsprzedaż lub jakiekolwiek inne wprowadzenie do obrotu, udostępnianie osobom trzecim, a także opracowanie w formie projektu wykonawczego bez zgody autora jest wzbronione.